Consorzio di Bonifica 7

(Costituito con decreto P.R. Sic. n. 151 del 23.5.1997 - G.U.R.S. parte I n. 49 del 6.9.1997)

CALTAGIRONE

Fornitura, Revisione ed Ammodernamento degli impianti elettromeccanici nell'ambito del "Progetto completamento delle opere accessorie della Diga Don Sturzo" ai sensi dell'art. 83 D.L. 163/2006

-POSIZIONE C:
Valvola a Farfalla - Dis. 24284.-

Elaborato A/C. 4

SCALA

Data:

I PROGETTISTI
(Dott. ing. Renato Calì)
(Dott. ing. Sebastiano Cassisi)

IL RESPONSABILE UNICO DEL PROCEDIMENTO
(Dott. ing. Francesco Caristia)

Rev. 3
(Aggiornamento indicazioni nota prot. 722 del 02.11.2009 del Commissario ad Acta del Ministero delle Politiche Alimentari e Forestali)

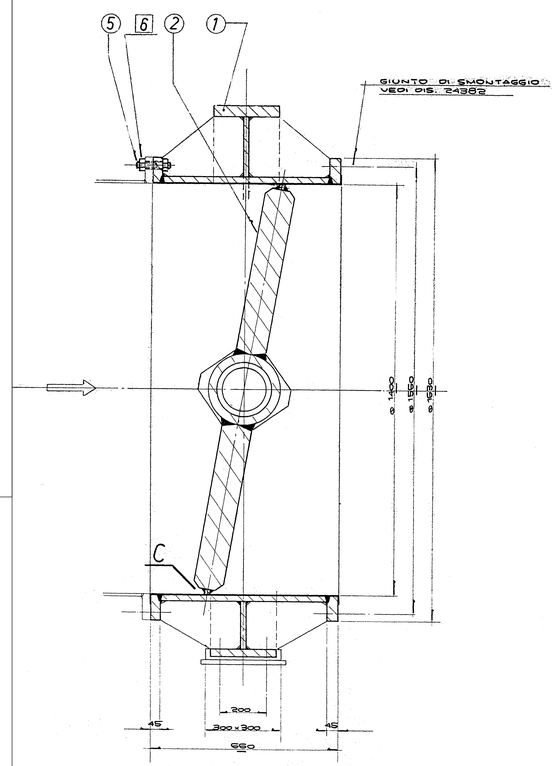

sez. A-A
SCALA

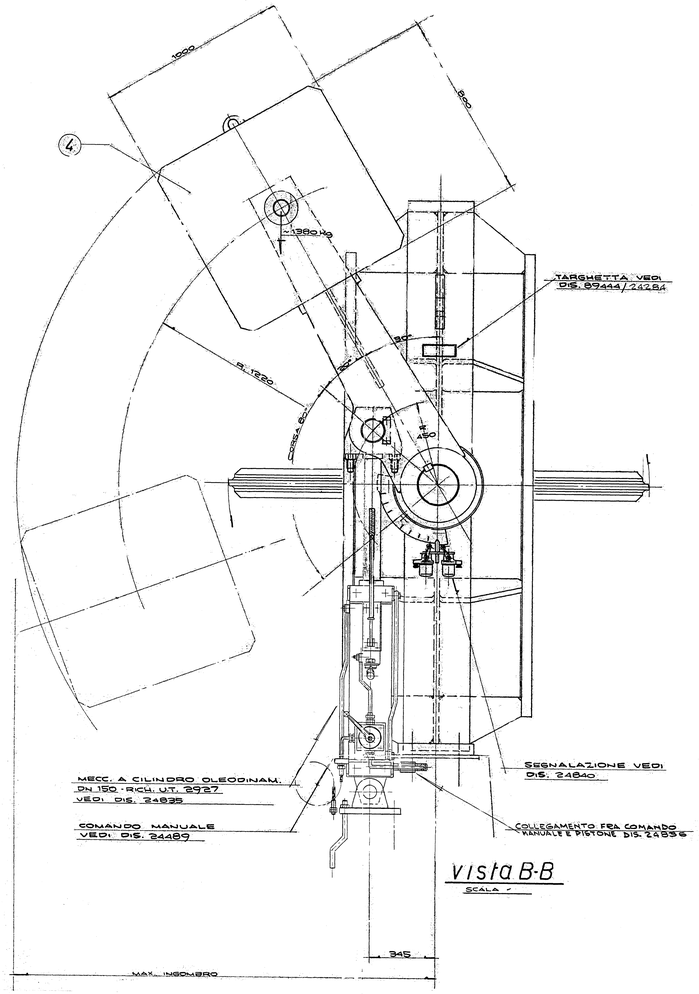

vista B-B
SCALA

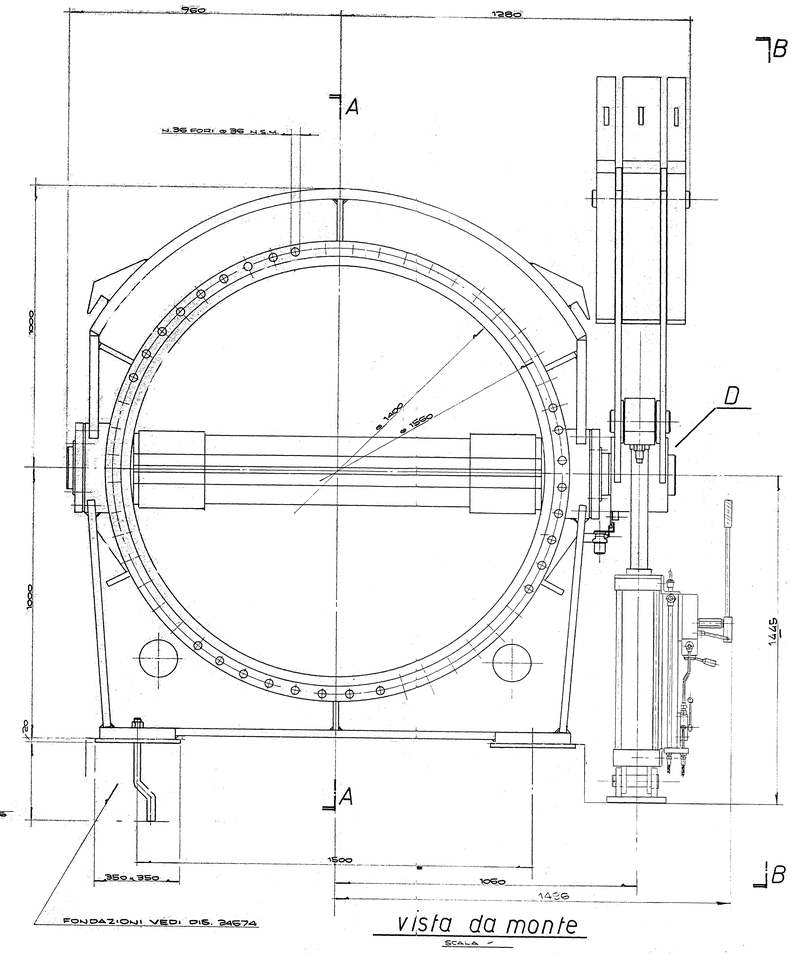

vista da monte
SCALA

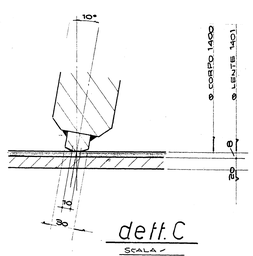

dett. C
SCALA

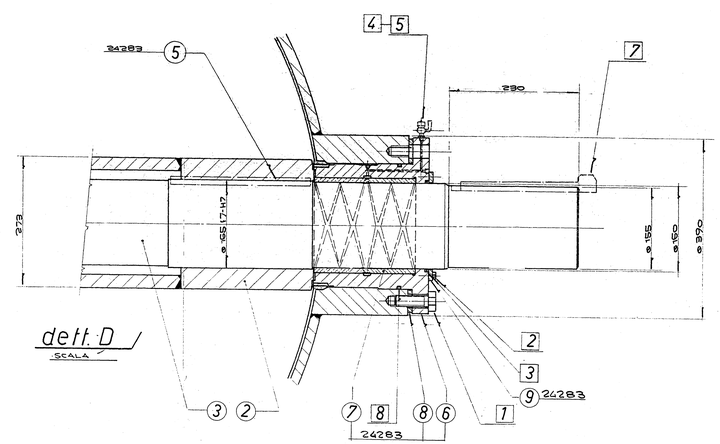

dett. D
SCALA

PARTICOLARI 24284/1-2-3-4-5	
24283/5-6-7-8-9	24670
MECC. A PISTONE DN 150	DIS. 24835
COMANDO MANUALE	" 24489
SEGNALAZIONE	" 24840
FONDAZIONI	" 24674
TARGHETTA	89444/24284
COLLEGAMENTO COMANDO MAN.-PISTONE	" 24836

UFF. TECNICO

RIVA CALZONI S.P.A. BOLOGNA	01870-71 Commess.	Quantità 1	Peso ~5680 Kg
	IMP. DON STURZO - POSIZIONE C		
	VALVOLA A FARFALLA		
	DN 1400 PN 6		
	INSIEME		
NB. Questo disegno viene consegnato in via precisa condizione che non sia riprodotto o comunicato a terzi senza nostro consenso scritto.	Scala INDICATA	Dis.	
	Data 26-2-74	Vista 9 MAG 1974	DIS. N. 24284

MODIFICHE